주행 AC서보 장착, 고속-고정밀도 실현

Servo control for Traverse.

EZi-Series

취출 Time Dry Cycle (Take-out)	1.9 sec

전공정 Time Dry Cycle (All)	7.0 sec

표기된 Dry cycle은 당사 측정 기준임. Above dry cycle time is based on YUDO measurement (EZi-800)

적용 사출기 Injection pressure range : 100~220 ton
- EZi-800 — 2단 금형대응 For Machine compatible with two-plate molds
- EZi-800s — 3단 금형 대응 For Machine compatible with three-plate molds

적용 사출기 Injection pressure range : 220~350 ton
- EZi-1000 — 2단 금형대응 For Machine compatible with two-plate molds
- EZi-1000s — 3단 금형 대응 For Machine compatible with three-plate molds

적용 사출기 Injection pressure range : 350~550 ton
- EZi-1200 — 2단 금형대응 For Machine compatible with two-plate molds
- EZi-1200s — 3단 금형 대응 For Machine compatible with three-plate molds

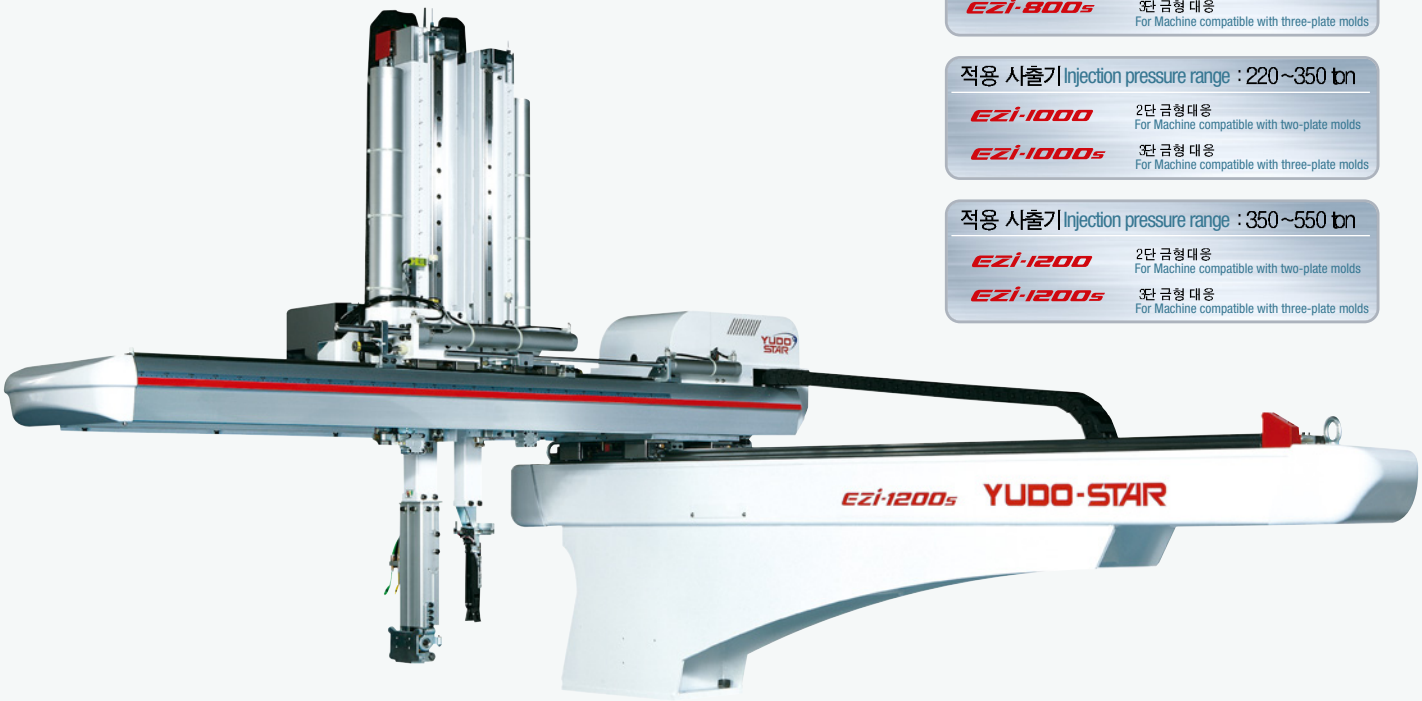

공통 사양 | Common Specifications

전 원 Power source	사용압력 Air pressure	구동 방식 Driving method			Posture	반복정밀도(mm) Repeatability	컨트롤러 Controller
		Vertical	Crosswise	Traverse			
AC220V ±10%, 50/60Hz	0.5MPa(5kgf/cm²)	Air cylinder		AC servo	Air cylinder 90°fixed	±0.1	YUCON-200

일반 사양 | General Specification

MODEL	Stroke(mm)			공기 소모량(N ℓ/Cycle) Air consumption	전원설비용량(kVA) Max. power consumption	가반 중량 (kg) Max. Payload	Dry cycle(sec)	
	Vertical	Crosswise	Traverse				Take-out	All
EZi-800	800	710	1400	24	0.8	5	1.9	7.0
EZi-800S	Ⓟ: 800 Ⓡ: 850	Ⓟ: 550 Ⓡ: 550		29	0.8		1.9	7.5
EZi-1000	1000	810	1600	39	0.8	8	3.0	8.5
EZi-1000S	Ⓟ: 1000 Ⓡ: 1000	Ⓟ: 650 Ⓡ: 650		45	0.8		3.1	9.0
EZi-1200	1200	350	1600	45.5	1.5	10	3.9	10.2
EZi-1200S	Ⓟ: 1200 Ⓡ: 1250	Ⓟ: 350 Ⓡ: 150		63	1.5		4.0	10.8

Ⓟ : 제품측 (Product side) Ⓡ : 런너측 (Runner side) * Dry-cycle 측정은 당사 규정에 준함. All timer set is based on 0 ejector time.

VERTICAL SPEED 2x | AC SERVO (On-Traverse) | LCD GRAPHIC LCD | YUCON 200 CONTROLLER | 100~550 ton I.M.M

외형 치수 | Outer Dimensions

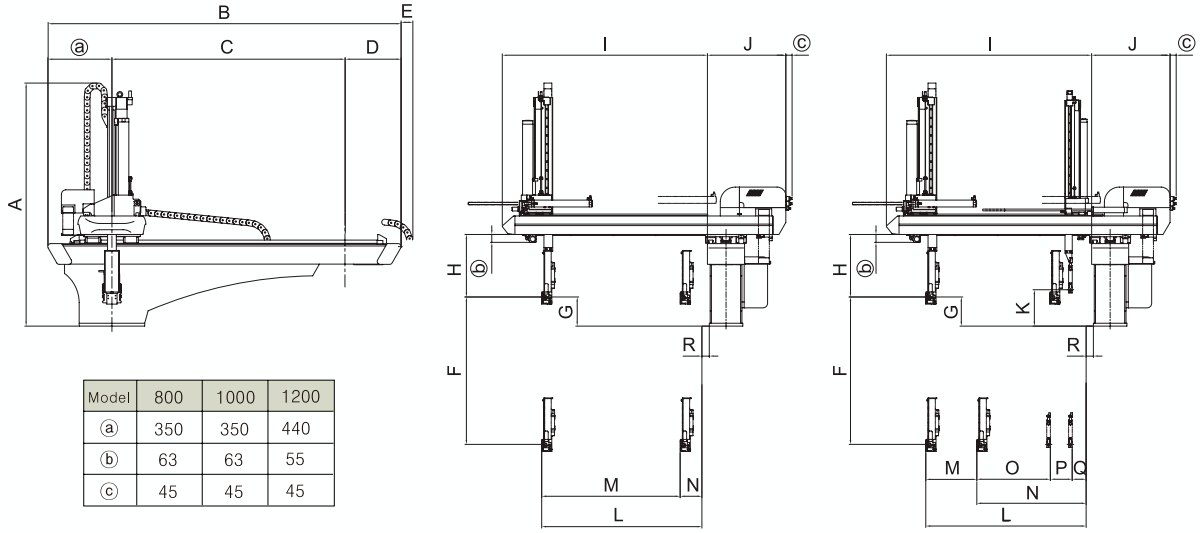

Model	800	1000	1200
ⓐ	350	350	440
ⓑ	63	63	55
ⓒ	45	45	45

Model	외형치수(mm) Outer dimension																	
	A	B	C	D	E	F	G	H	I	J	K	L	M	N	O	P	Q	R
EZi-800	1306	2095	1400	345	10	800	200	345	1012	502	-	780	200	110	-	-	-	-
EZi-800s	1306	2095	1400	345	10	800	200	345	1012	502	250	780	200	270	135	100	130	0
EZi-1000	1406	2295	1600	345	10	1000	200	345	1112	502	-	890	200	110	-	-	-	-
EZi-1000s	1406	2295	1600	345	10	1000	200	345	1112	502	250	890	200	270	135	100	130	0
EZi-1200	1670	2425	1600	385	-	1200	200	430	1395	552	-	1100	350	150	-	-	-	50
EZi-1200s	1670	2425	1600	385	-	1200	200	430	1395	552	250	1100	350	150	155	150	95	50

YUCON-200 Pendant

- Pendant 를 사용한 간편하고 정밀한 Stroke 제어
  Accurate positioning control by Pendant
- 최대 99Point의 낙하 위치의 조정이 가능하여 2차 자동화의 연계가 용이
  99 different releasing point available which make it easy for following process
- Alarm 이력 기능
  Alarm history function
- 최대 30개의 금형 메모리 기능
  memory for 30 different molds available
- 다국어 지원 그래픽 LCD패널(기본 : 한글/영어)
  English/Korean display available in Color LCD touch screen panel

표준 기능 | Standard Functions

- 제품 취출 Mode
  Product extracting mode
- 주행 대기
  Delayed traverse
- 제품 형내 낙하
  Product release within mold
- 고정측 취출
  Extracting from fixed mold
- 취출측 전진대기
  Advanced positioning at product extract side.
- 낙하측 하강
  Descent at release side
- 진공 흡착 확인
  Vacuum confirmation
- 척내 제품 확인 회로
  Product confirmation in chuck
- LS4-Bar 제품 감지장치(기구별도)
  Sensing product confirmation LS4-bar (part optional)
- 취출측 전진 자세 제어
  Posture control at product extract side
- 주행 전진시 Sprue 처리 기능
  Sprue placement during moving on traverse
- Runner 취출 Mode
  Runner extracting Mode
- Ejector 연동
  Linked movement with the ejector of I.M.M
- 제품 낙하 위치 선택
  Packing mode
- 주행도중 자세 제어
  Posture control during moving on traverse
- 이형제 분사 장치(기구 별도)
  Spray for easy take-out (part optional)